第３４回佐賀県高校生徒バドミントン春季大会　令和４年４月２４日

男子ダブルスー１

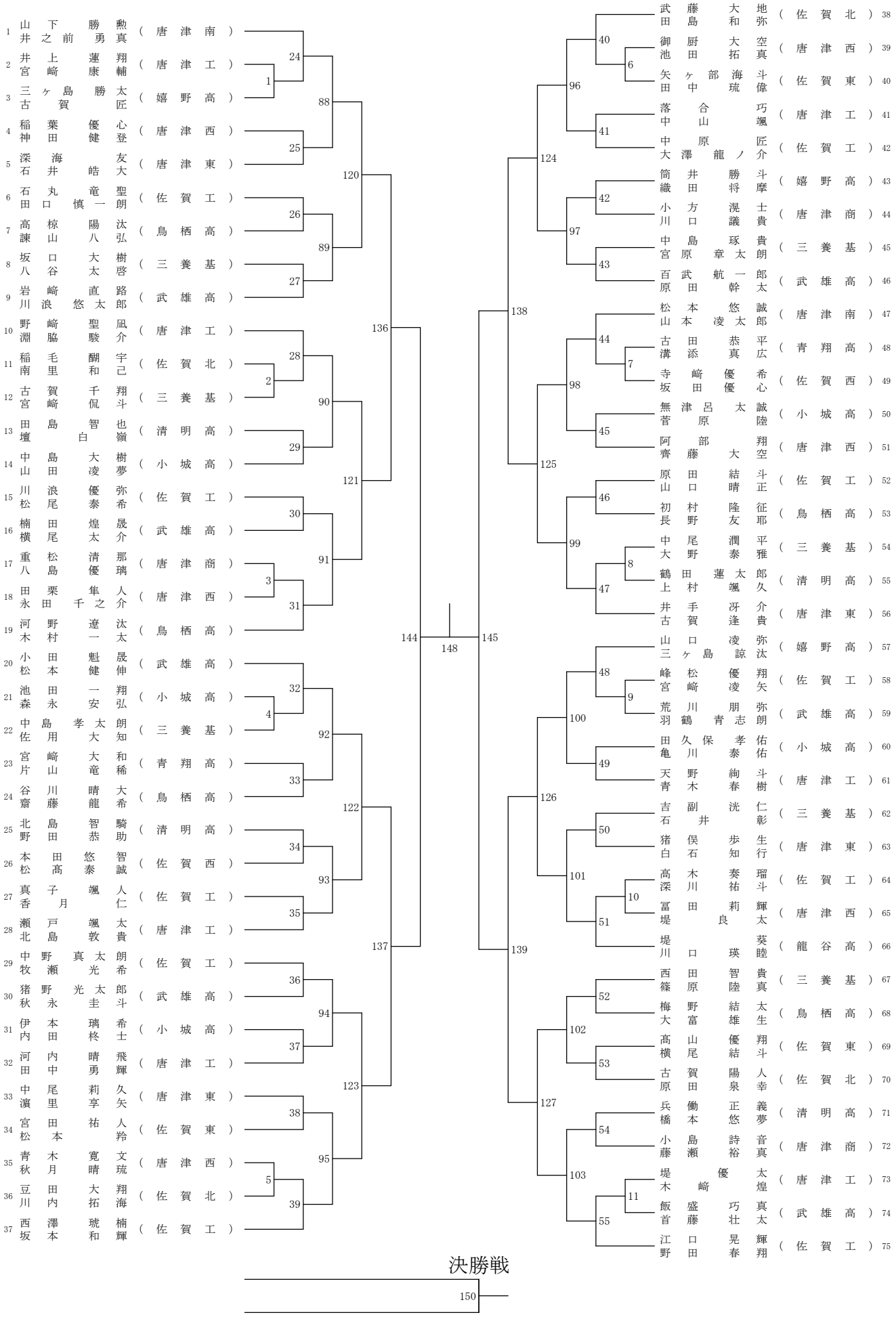

第３４回佐賀県高校生徒バドミントン春季大会　令和４年４月２４日

男子ダブルスー２

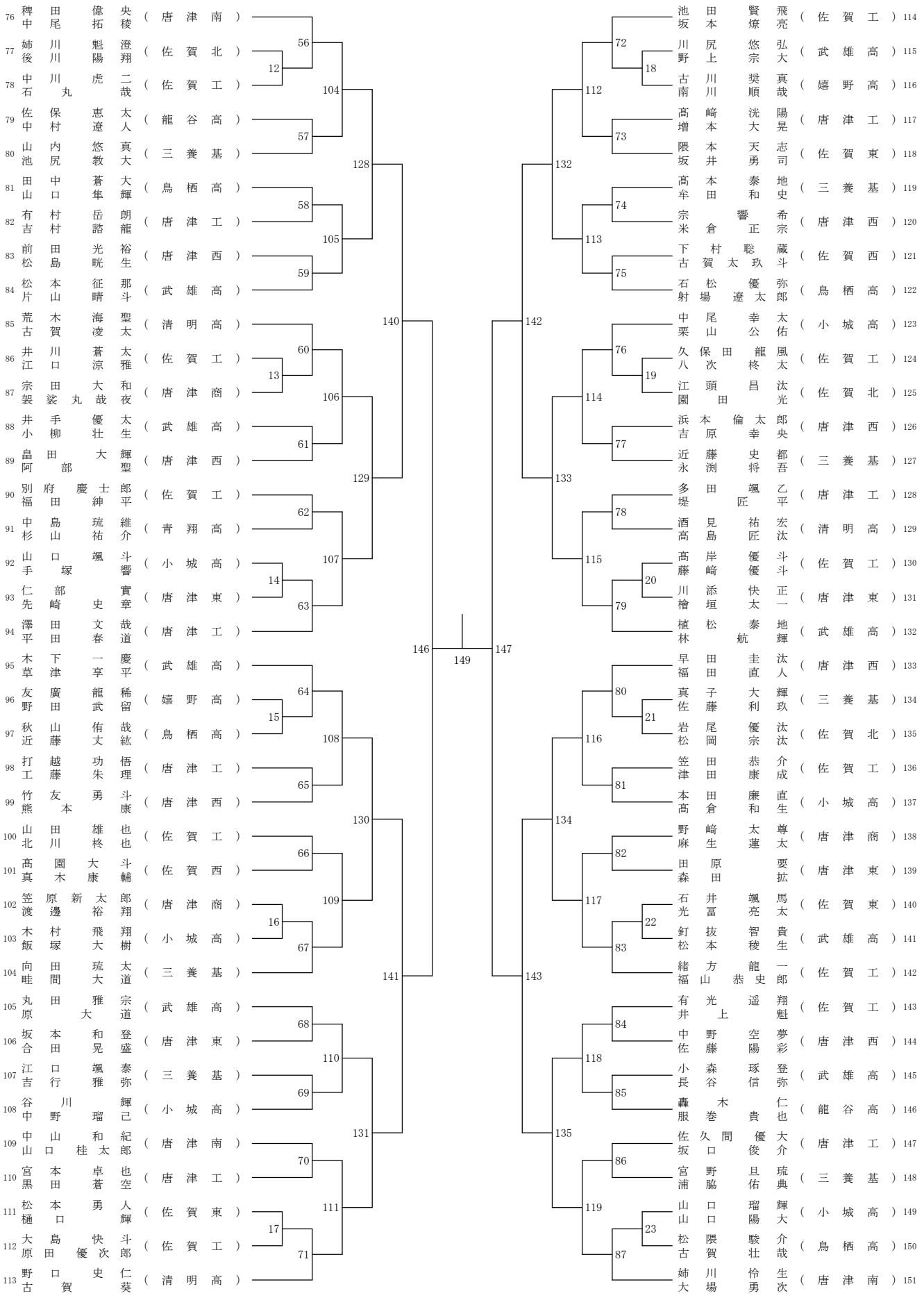

第３４回佐賀県高校生徒バドミントン春季大会　令和４年４月２４日

女子ダブルスー１

1	永渕　妃香 下村　彩花	（佐女高）	
2	樋渡　麻里 梶村　桃歌	（小城高）	
3	大庭　ゆめ 草場穂乃香	（唐津商）	
4	森　桜花 横田　莉奈	（嬉野高）	
5	峯川　友那 川原　野乃	（武雄高）	
6	向井　舞里奈 川上　乃愛	（清明高）	
7	久保　瑞季 手塚　望会	（三養基）	
8	徳渕　雅 今村　澪音	（鳥栖高）	
9	山﨑　詩織 平川　楓乃	（武雄高）	
10	中山　愛里紗 福本　茉鈴	（佐賀西）	
11	小峰　恵梨香 井本　りま	（唐津東）	
12	北川　みずき 荒武　凛	（武雄高）	
13	宮地　こころ 室　あいら	（小城高）	
14	中江　夏菜 山﨑　恋	（唐津東）	
15	藤田　結衣 川副　綾子	（佐賀北）	
16	石田　野乃花 千々岩　姫奈	（佐賀西）	
17	森永　穂香 藤瀬　愛希	（佐賀商）	
18	米倉　翔子 横須賀　愛理	（龍谷高）	
19	中島　京那 本村　美貴	（佐賀東）	
20	智田　侑華 松本　琴美	（唐津商）	
21	鐘ヶ江　鈴奈 山口　桃亜	（嬉野高）	
22	中尾　心華 松尾　清香	（唐津西）	
23	内嶋　倭香菜 石松　日菜乃	（三養基）	
24	廣重　日菜子 筒井　彩羽	（小城高）	
25	青木　沙絵 田中　初彩	（佐賀東）	
26	小渕　彩恵 古澤　百楓	（三養基）	
27	本田　七菜 山領　恵麻	（鳥栖高）	
28	古賀　千晶 鶴澤　れみ子	（佐賀西）	
29	濵井　瑠菜 田中　花依	（唐津商）	
30	末次　楓花 筒井　瑠和	（龍谷高）	
31	中尾　和香 坂本　日和	（武雄高）	
32	山下　凛 山口　真里奈	（佐女高）	
33	諸熊　彩華 宮﨑　凜	（唐津西）	
34	永原　京依 中野　玲奈	（清明高）	
35	船津　ななみ 重光　杏奏	（佐賀北）	
36	吉田　芽生 三河　愛美	（鳥栖高）	
37	松尾　莉子 中間　由唯	（武雄高）	
38	江見　侑乃佳 陣内　香瑠	（佐賀西）	
39	青木　香乃 平尾　歩美	（唐津西）	
40	中島　茜央依 冨永　まゆか	（唐津東）	
41	荒木　麗奈 松尾　くるみ	（嬉野高）	
42	廣重　結衣子 永渕　陽菜	（小城高）	
43	森　絢香 吉田　千夏	（青翔高）	
44	宮地　咲季 田中　雪乃	（佐賀工）	
45	庄野　華奈 長尾　優実	（佐賀北）	
46	岩本　涼花 町田　華花	（唐津南）	

決勝戦

91

第３４回佐賀県高校生徒バドミントン春季大会　令和４年４月２４日
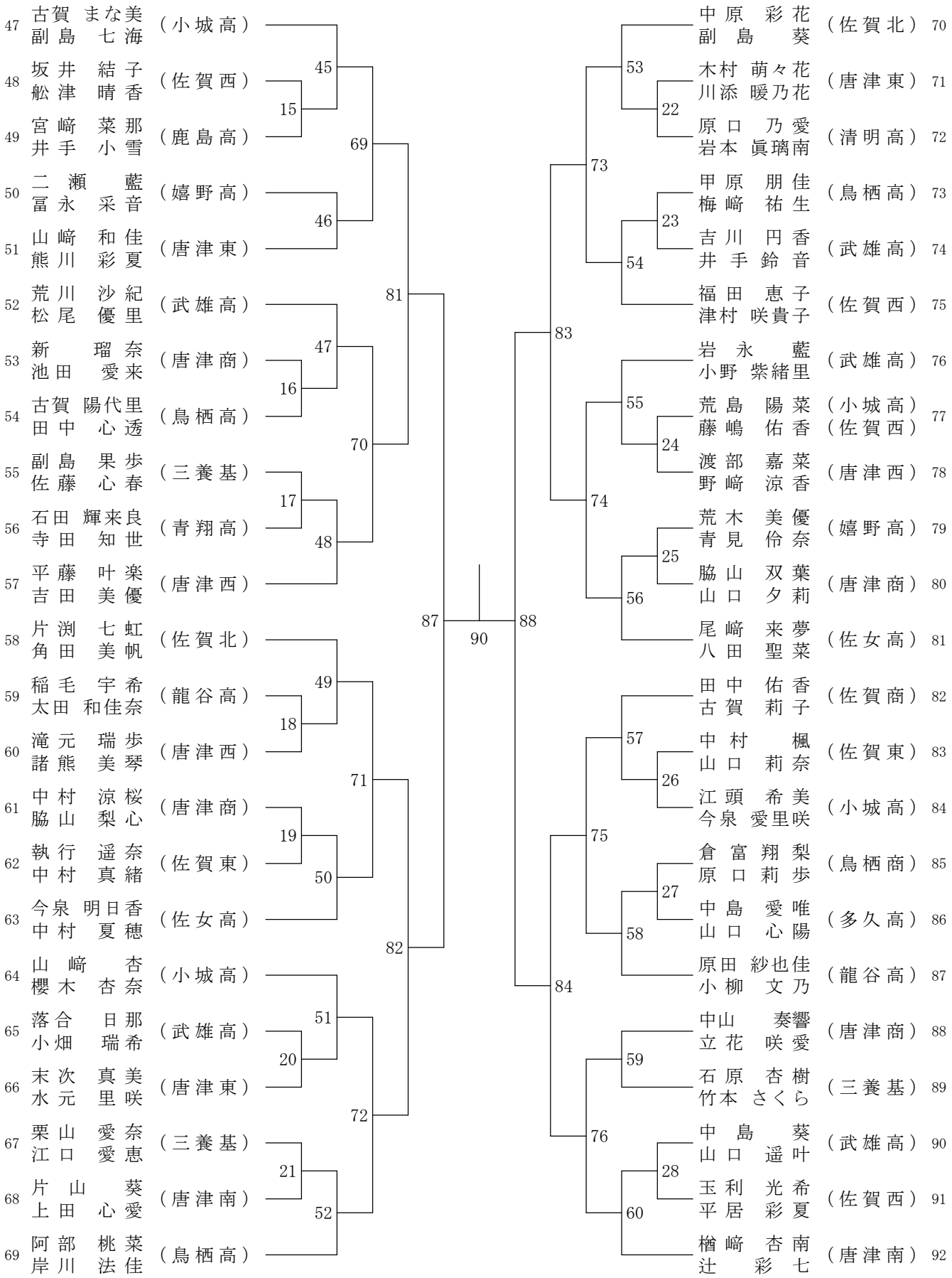
女子ダブルスー２