第29回佐賀県高校生徒バドミントン春季大会

平成２９年４月２３日

男子ダブルスー１

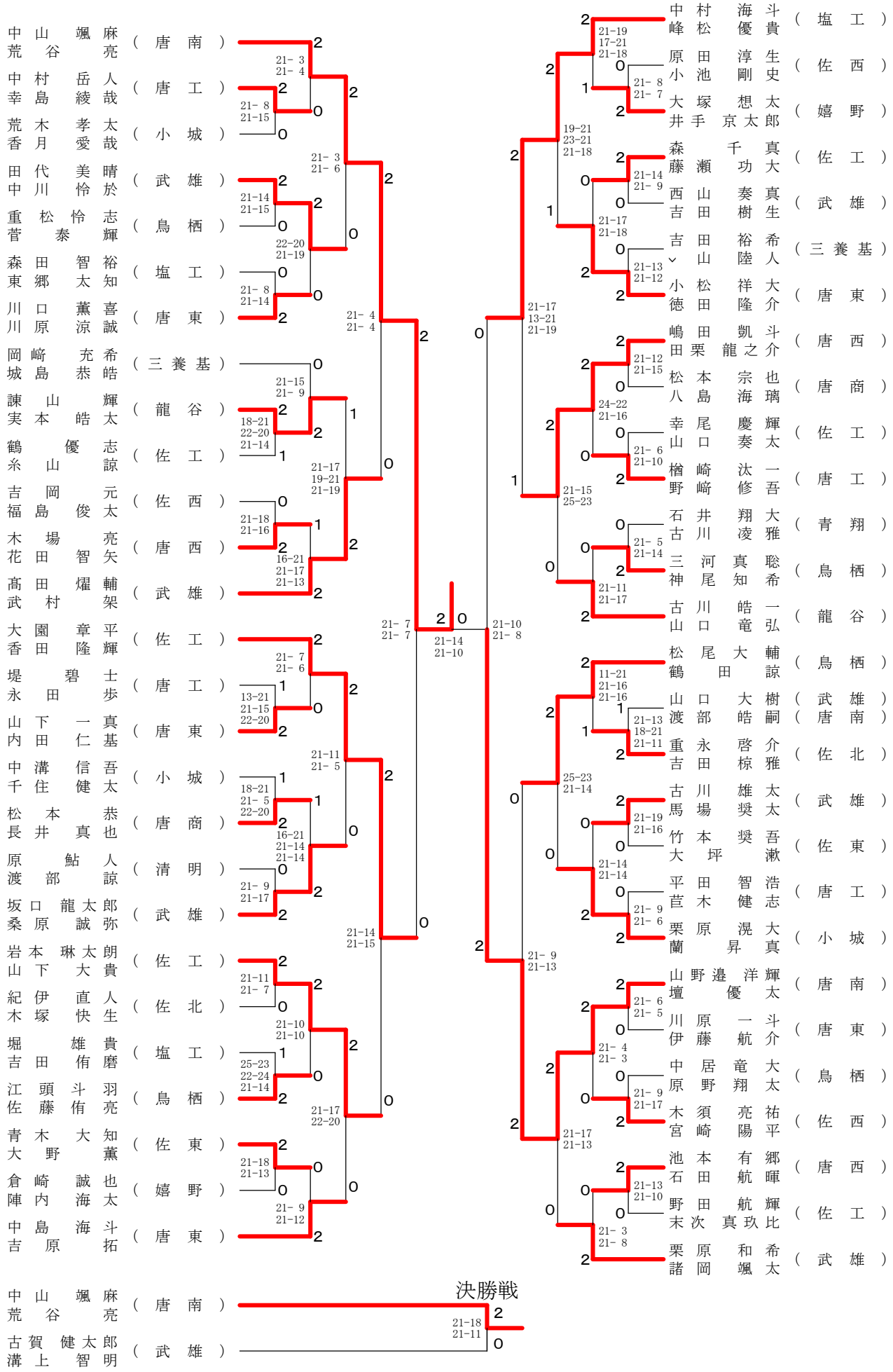

第29回佐賀県高校生徒バドミントン春季大会

平成２９年４月２３日
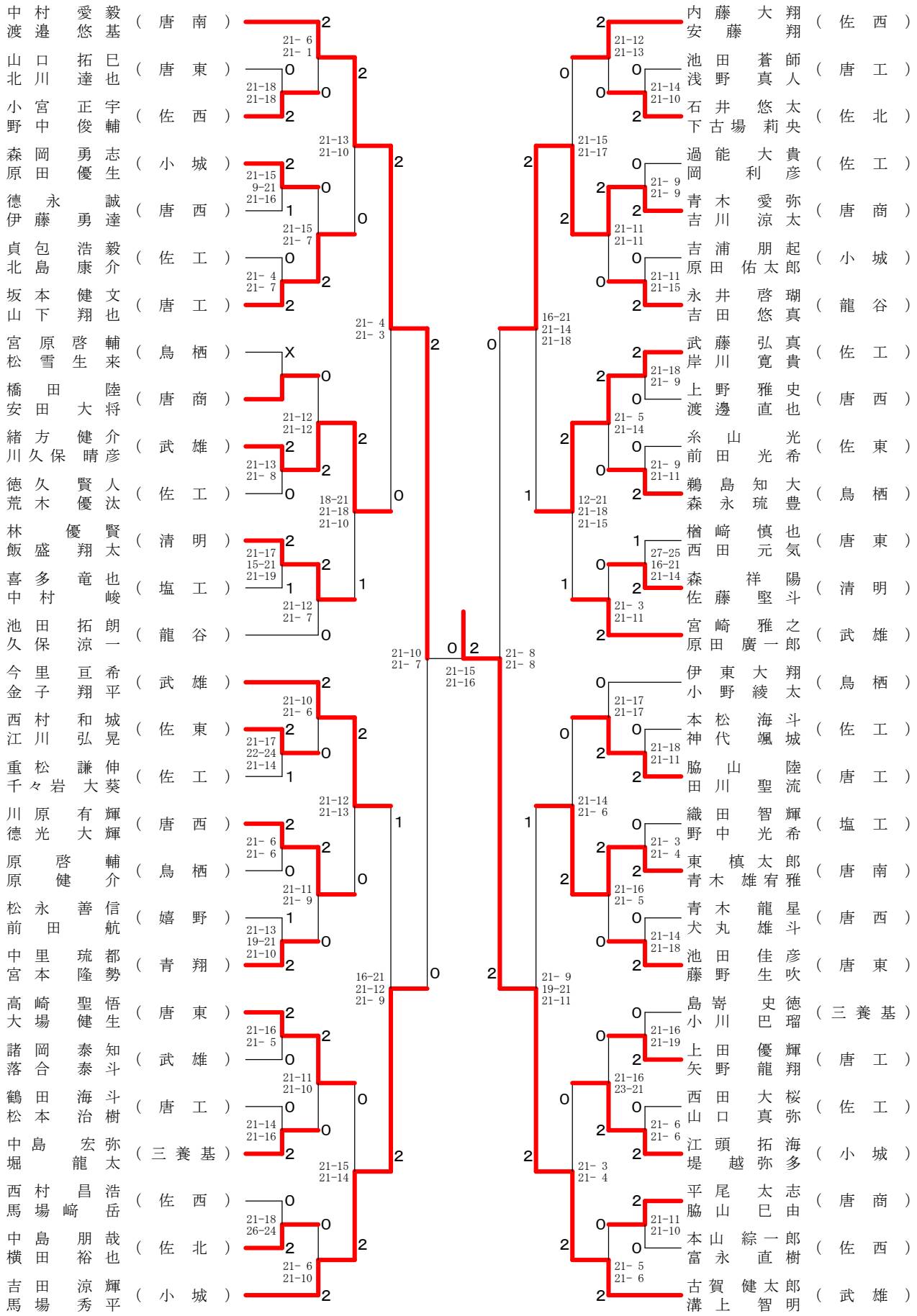
男子ダブルスー２